-01P1

Montageanweisung / Installation instructions / Instruction de montage /Istruzioni di montaggio montagehandleiding / Instrukja montazù / Montaj talimatlar / Osszeszelési utmutatòt / Nàvod k montàžì / Nàvod na montaž / Instructiune de montaj / Инструкция по монтажу / Montaj talimatina / Monteringsanvisningar Upute za montažu / Instrucciones de Montaje / Navodila za montažo

DAma/Miro/Prisma

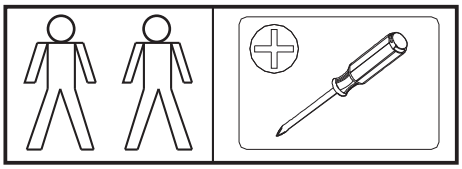

Total Kollis 2 Stuecke
Total colli 2 pieces
Numero total des colis:2
Colli totali 2
Totaal 2 colli's
Razem sztuk 2
Toplam parçalar 2
Celkem balìčky 2
Teljes csomag 2
Celkom balìčky 2
количество Всего 2
Total colete 2
Totalt antal kollin 2
Ukupno koleta 2
Bultos Totales 2
Skupno število paketov 2

D Bitte lesen Sie diese Montageanleitung gut durch, da wir für Fehler, die durch falsche Montage entstehen, keine Haftung übernehmen!

GB Please read these installation instructions through carefully as we cannot accept any liability for faults occurring as a result of incorrect installation!

CZ Přečtěte si prosim pozorně tento návod k montáži, aby jste předešli chybám vzniklých špatnou monzáži, za kterě neručime!

F Veuillez lire attentivement cette notice de montage, car nous déclinons toute responsabilité en cas d'erreurs découlant d'un montage erroné !

I Prego leggere attentamente le istruzioni per il montaggio, poiché decliniamo qualsiasi responsabilità per difetti derivanti da un montaggio errato

S Läs monteringsanvisningarna noggrant. Vi avsäger oss allt ansvar för defekter som uppstår p.g.a. felaktig montering.

HR Pažljivo pročitajte upute za montažu, jer otklanjamo svaku odgovornost za pogreške nastale uslijed pogrešne montaže.

SLO Prosimo, da pozorno preberete navodila za montažo, saj zavračamo vsakršno odgovornost za napake, ki bi nastale zaradi napačne montaže.

NL Leest u alstublieft deze montagehandleiding goed door, voor fouten door verkeerde montage zijn wij niet verantwoordelijk.

PL Prosze uwaznie zapoznac sie z instrukcja montazu, poniewaz nie ponosimy odpowiedzialnosci za niewlasciwy montaz.

HU Kérjük, olvassa el figyelmesen ezt az összeszerelési útmutatót, mert a helytelen összeszerelésböl a dódó hibákért nem vállalunk felelösséget!

SK Prosíme, dobre preèítajte si tento návod na montáž, pretože nepreberáme žiadne ruèenie za chyby, ktoré vzniknú na základe chybnej montáže!

RO Vă rugăm să cititi cu atentie aceste instructiuni de montaj deoarece nu preluăm garantia pentru defecte ce apar datorită unui montaj incorect!

RUS Пожалуйста, внимательно ознакомьтесь с данной инструкцией по монтажу, поскольку мы не несем ответственности за ошибки, причиной которых является неправильный монтаж.

TU **Ilkonce kullanma klavuzunu iyi okkuyun, yalnis montaj yapasaniz bunun sorumlusu biz degiliz.**

E Se ruega leer con atención las instrucciones de montaje debido a que declinamos cualquier responsabilidad por defectos derivados de un montaje erróneo

LC S.p.A
Via del Piano s.n
61030 Isola del Piano (PU)
Italia

SERVICEKARTE

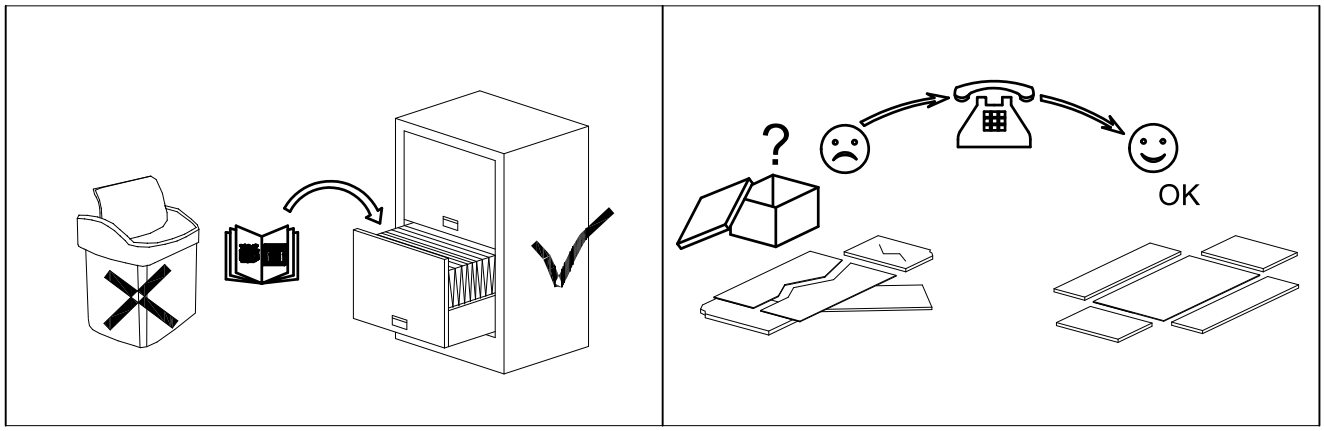

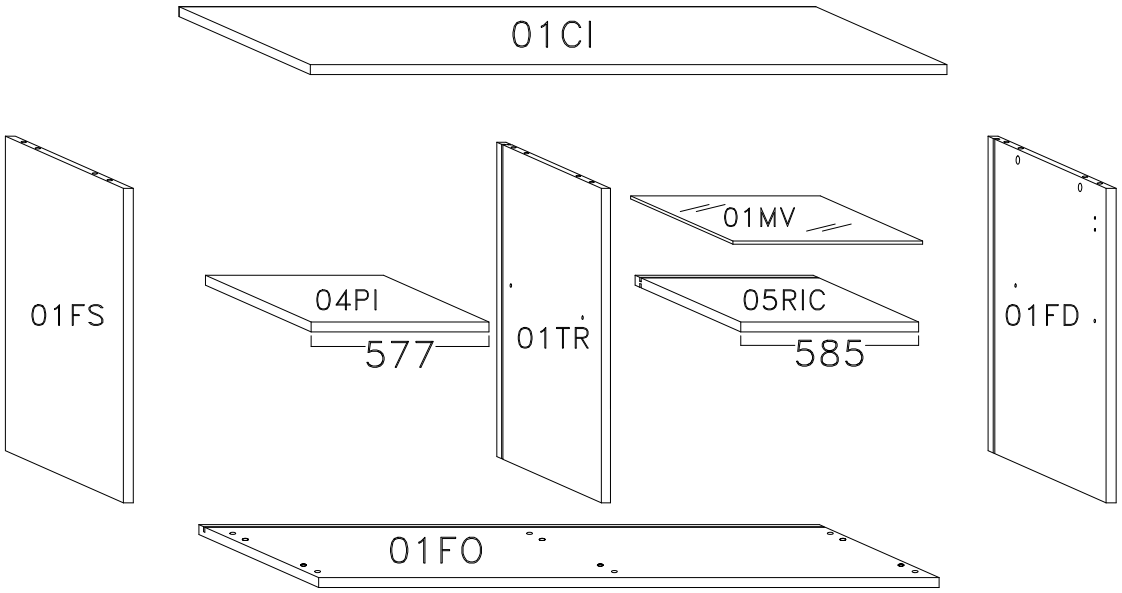

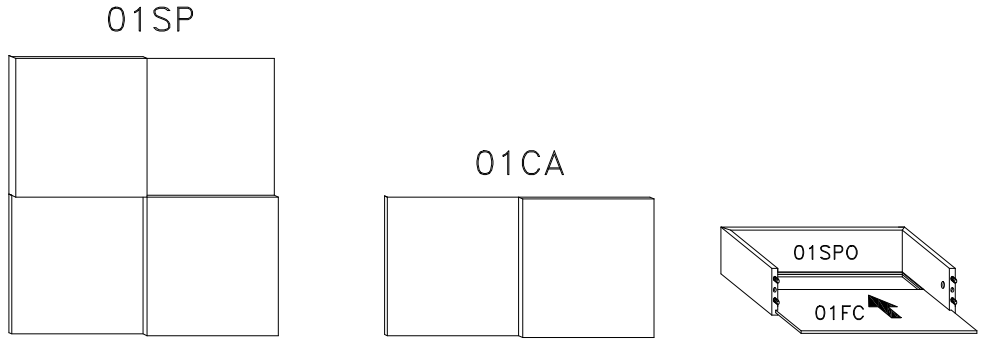

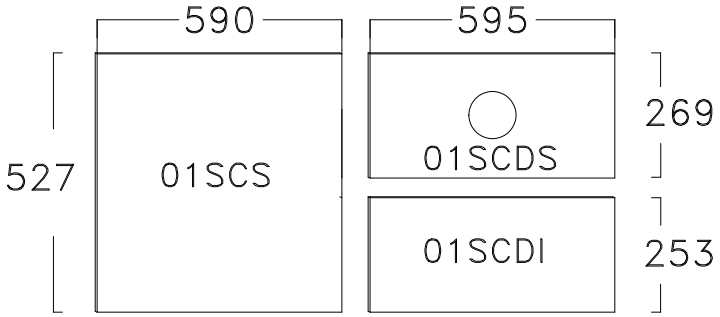

ONDERDELEN LYST-SERVICEKARTE-FORMULAIRE DEMANDES SAV-SPAREPARTS LIST-SCHEDA DI SERVIZIO

BESLAG-BESCHLAEGE - QUINCALLERIE - HARDWARE - FERRAMENTA

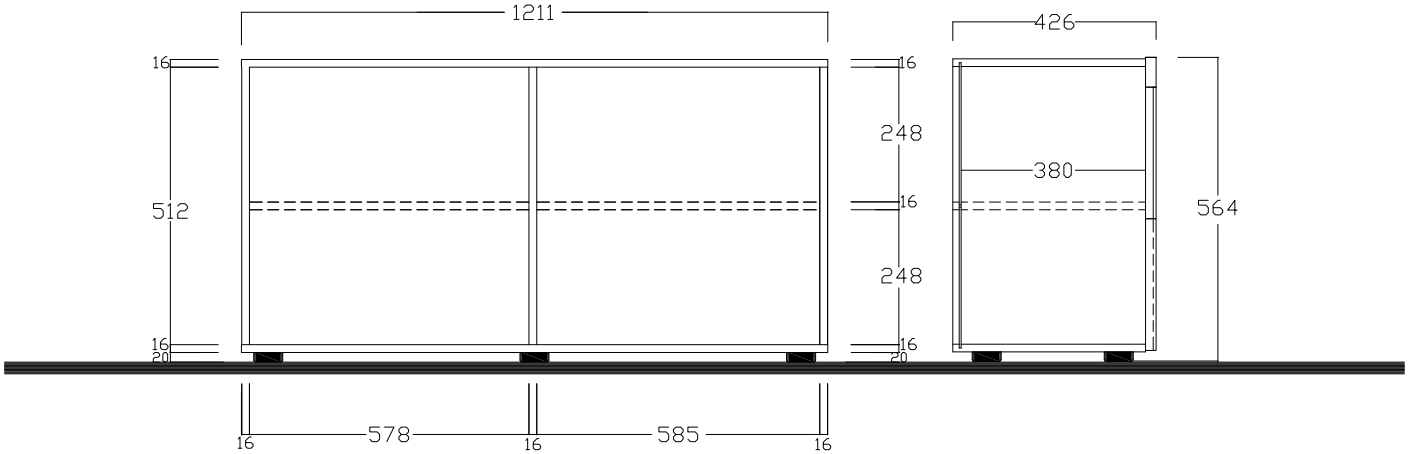

209008-01CF

A — x20

B — 8x30 mm. — x12

C — ø16 mm. — x6

D — x6

E — 7x60 mm. — x6

L4530 — 4.5x30 mm. — x5

L3516 — 3.5x16 mm. — x4

M11 — 6x11 mm. — x4

P — x3

R — x8

R1 — x4

T20 — Ø20 mm. — x6

531010-01SCFS

C1 — ø12 mm. — x4

D1 — x4

H2T — 209008-01CC — x2

C0 — x2

L15 — 4x15 mm. — x4

209493-07GUI

CL — x1

CR — x1

DR — x1

DL — x1

F21 — 205124-06PIE — Ø 60 mm h 20 mm — x5

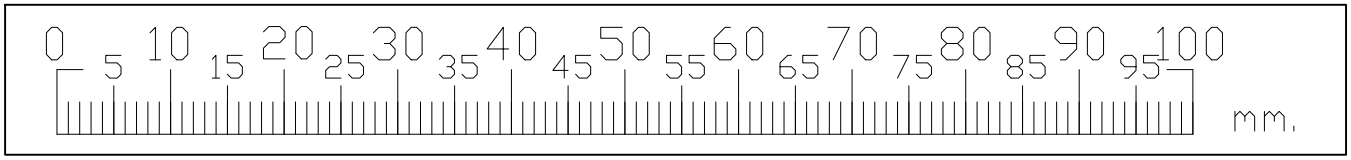

1

H2T

B 8x30 mm.	x12
H2T	x2
R	x8
CL	x1
CR	x1
M11 6x11 mm.	x4
R1	x4

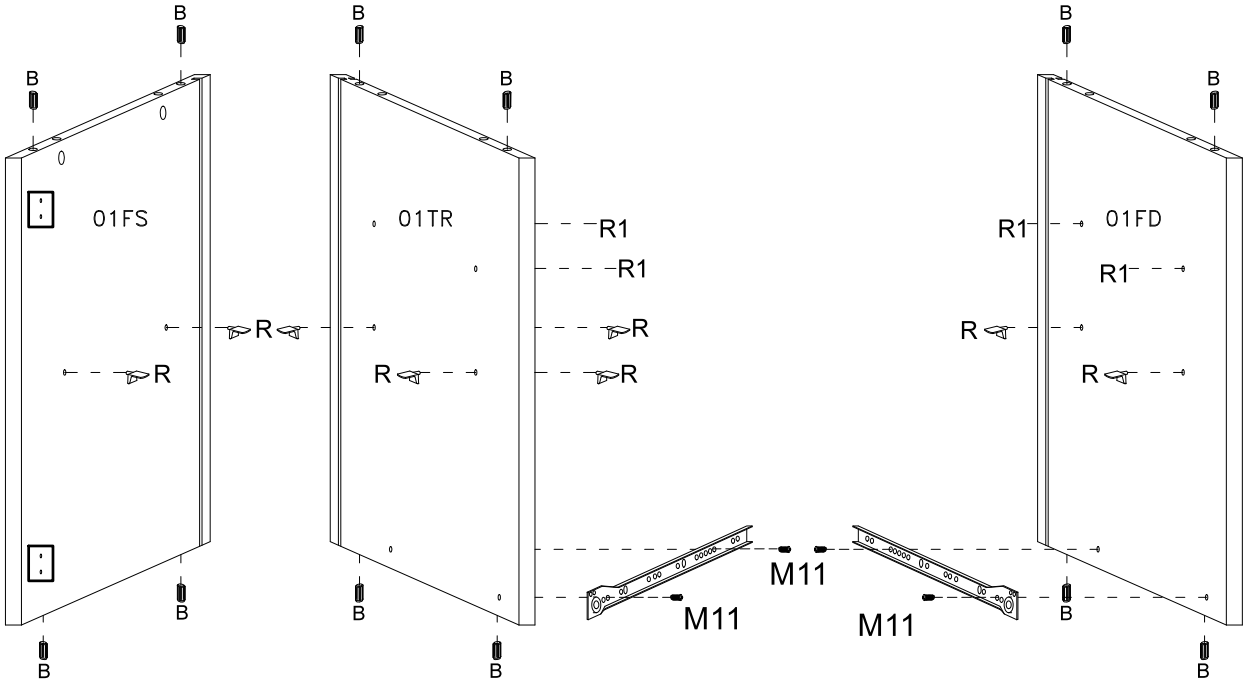

2

D x6

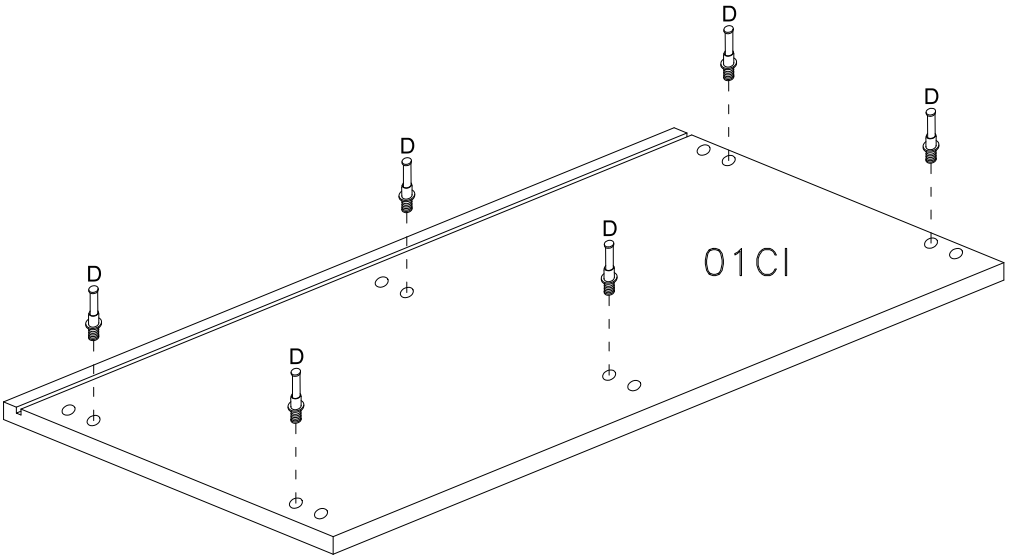

3

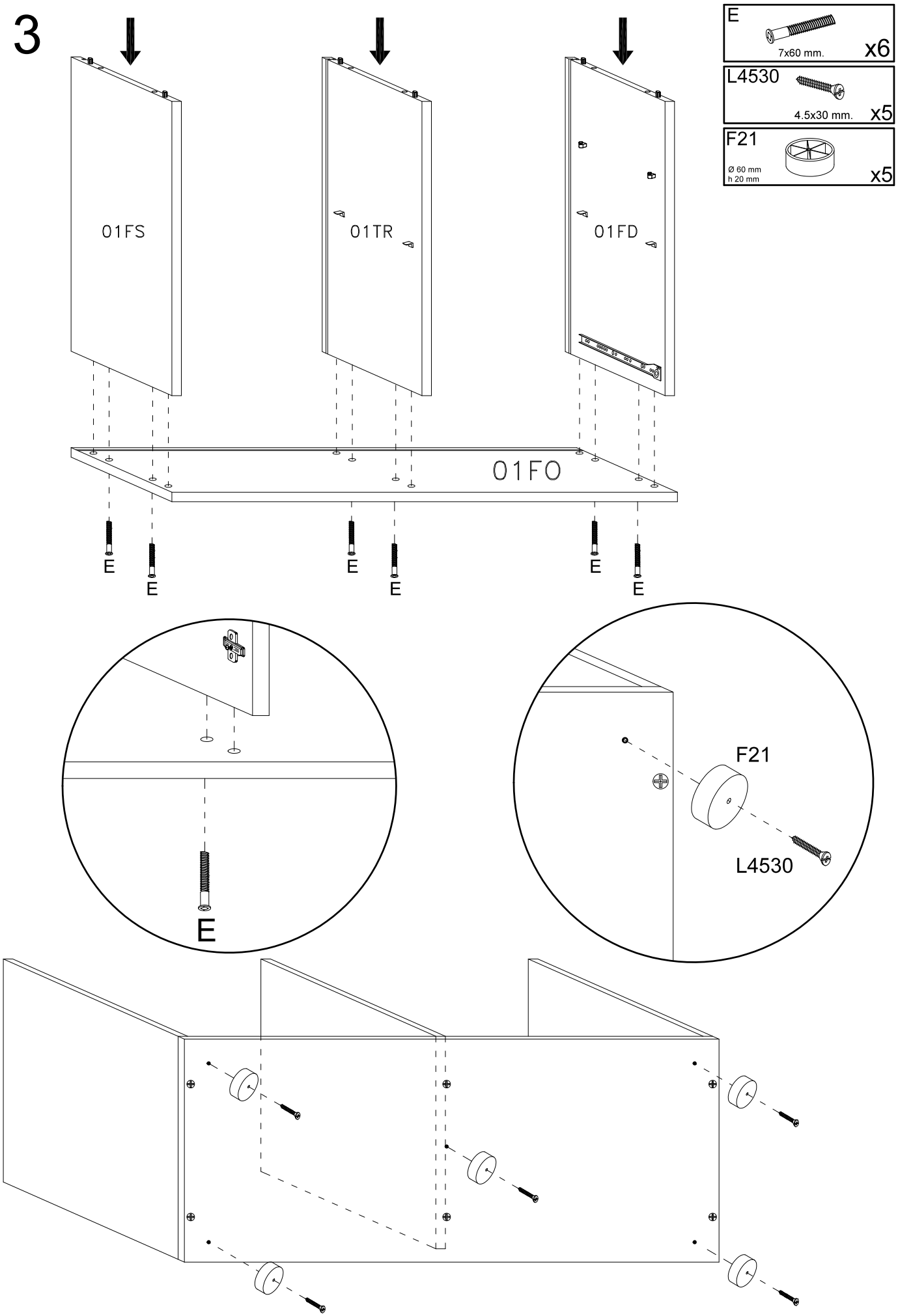
E
7x60 mm.
x6
L4530
4.5x30 mm.
x5
F21
Ø 60 mm
h 20 mm
x5
01FS
01TR
01FD
01FO
E
E
E
E
E
E
E
F21
L4530

4

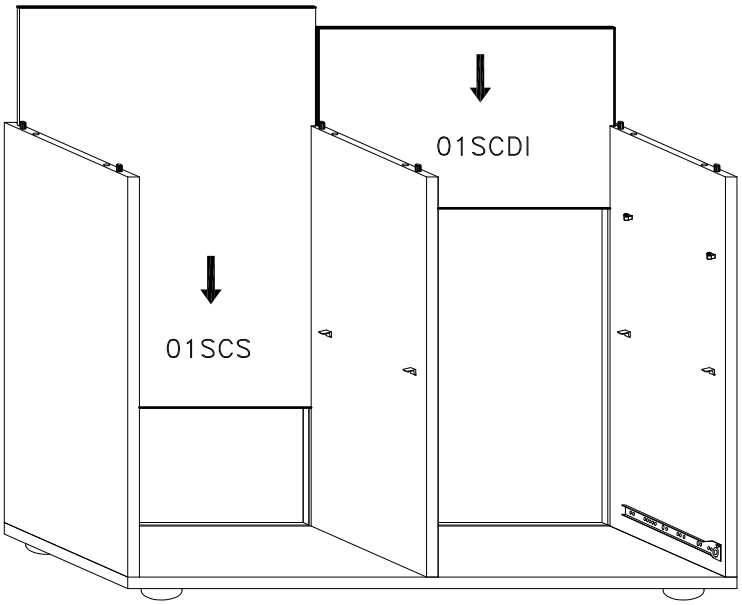

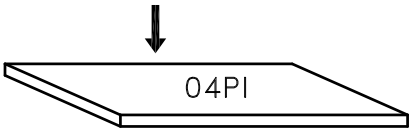

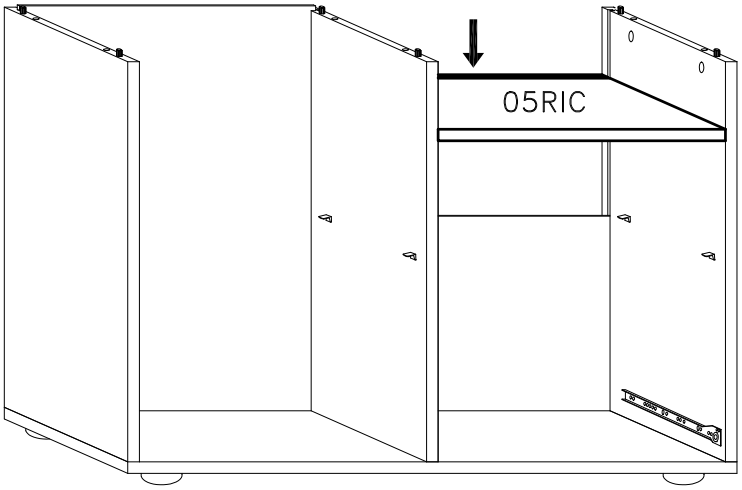

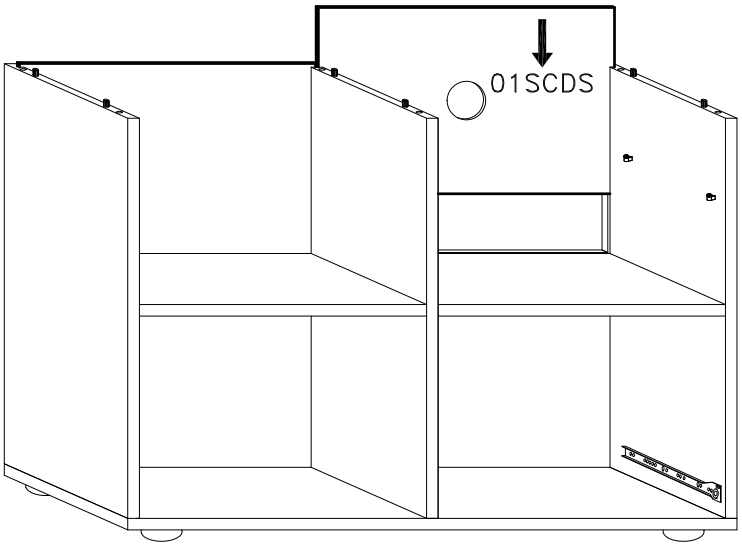

5

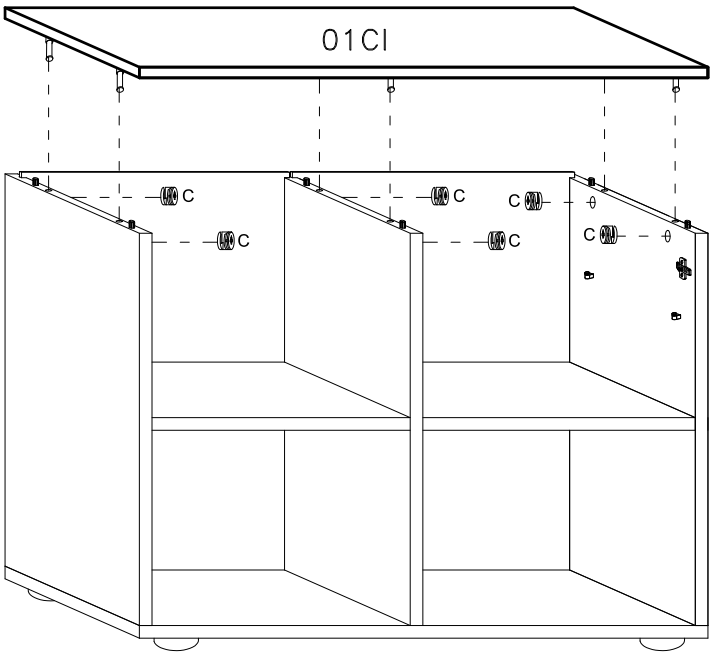

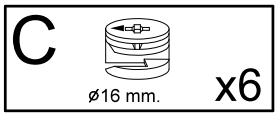

1

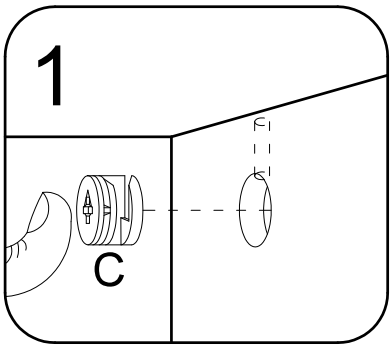

2

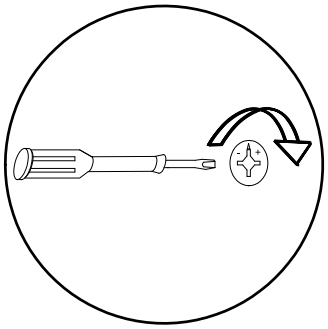

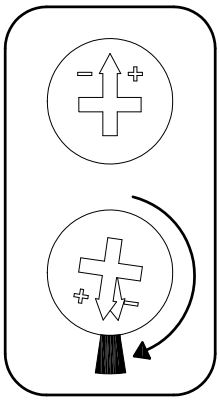

6

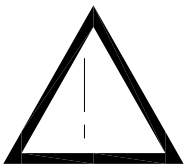

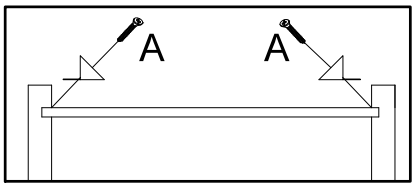

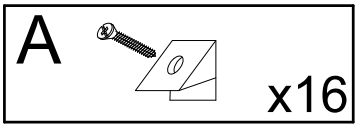

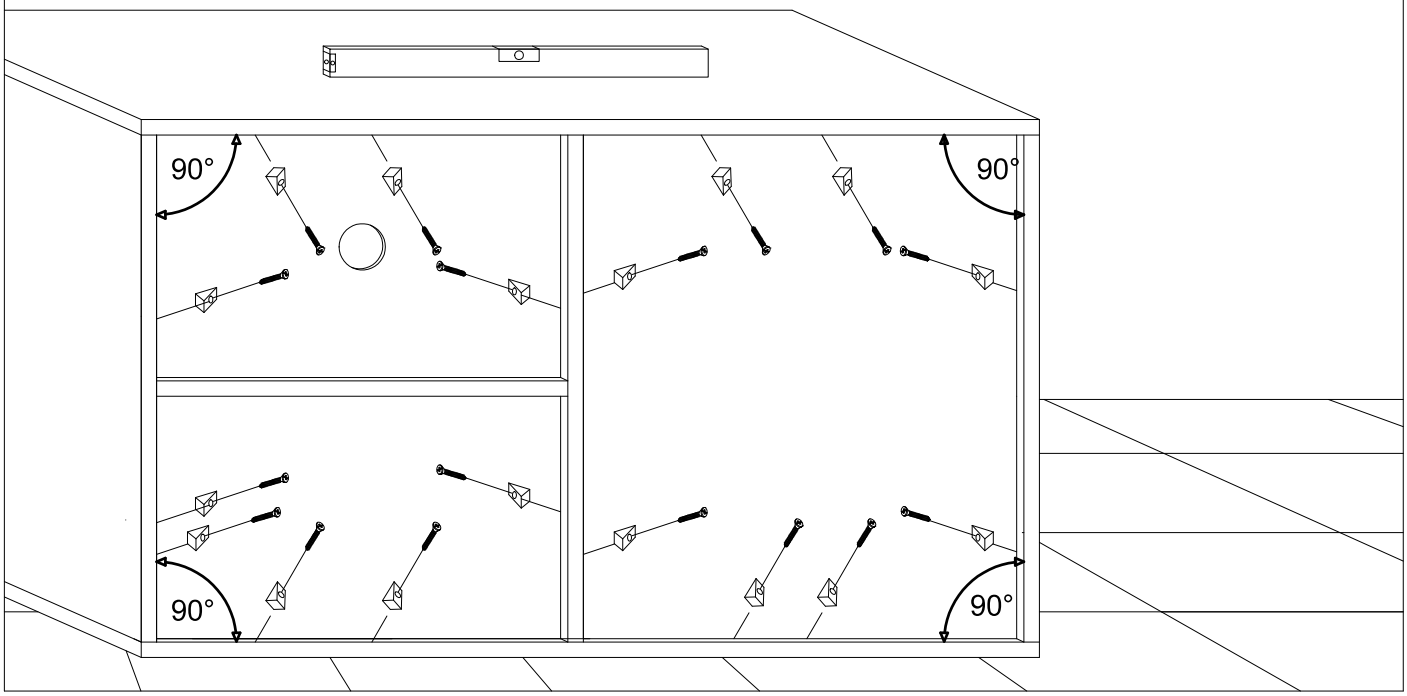

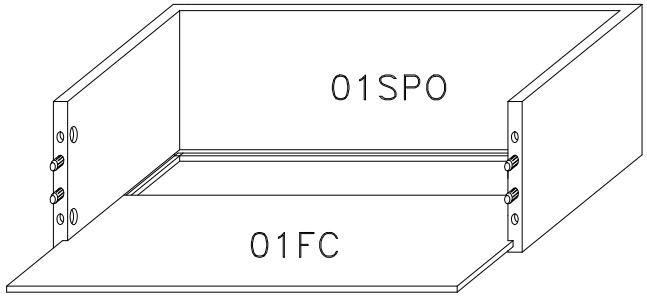
01SPO
01FC

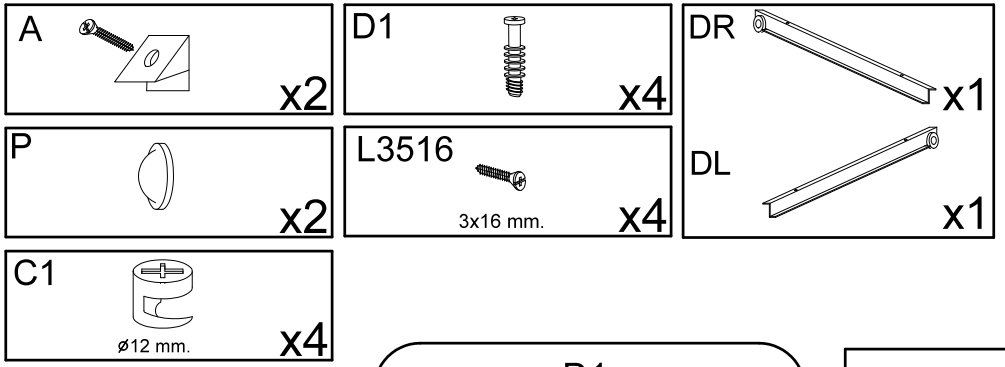
A
x2
D1
x4
DR
x1
DL
x1
P
x2
L3516
3x16 mm.
x4
C1
ø12 mm.
x4

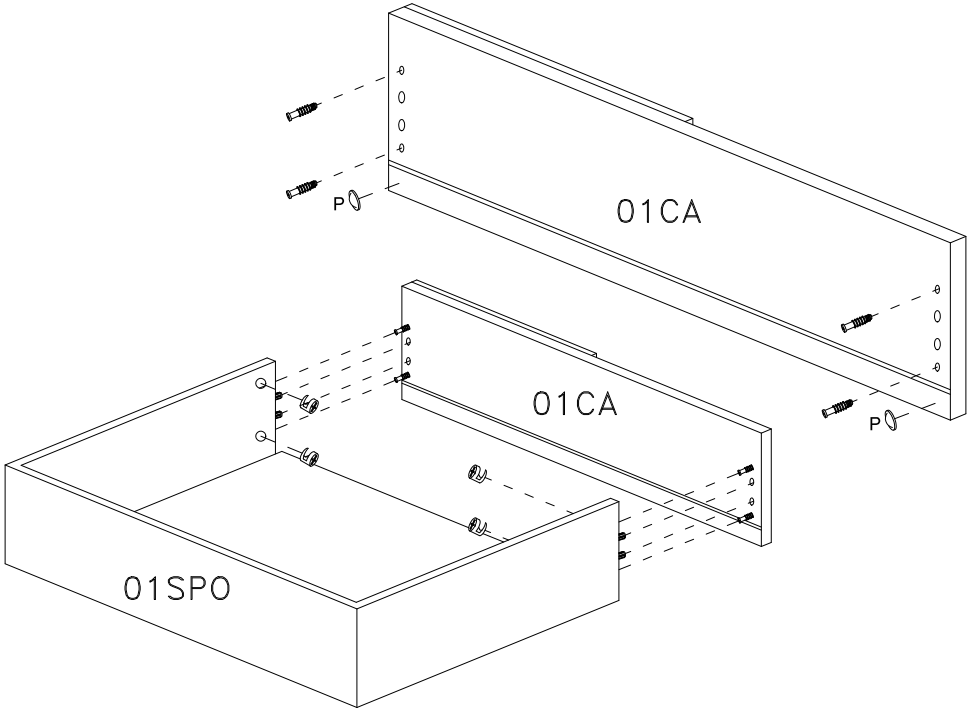
P
01CA
P
01CA
01SPO

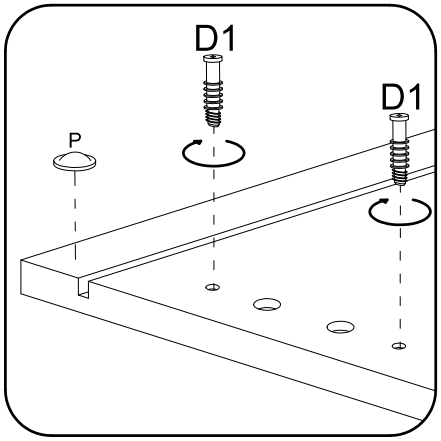
D1
D1
P

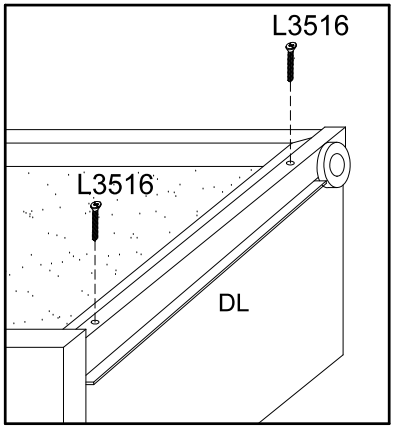
L3516
L3516
DL

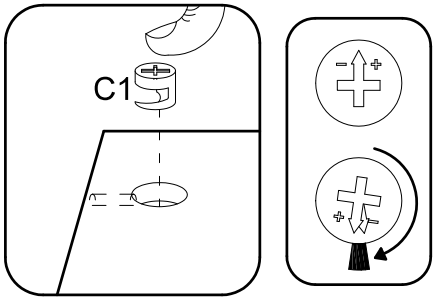
C1

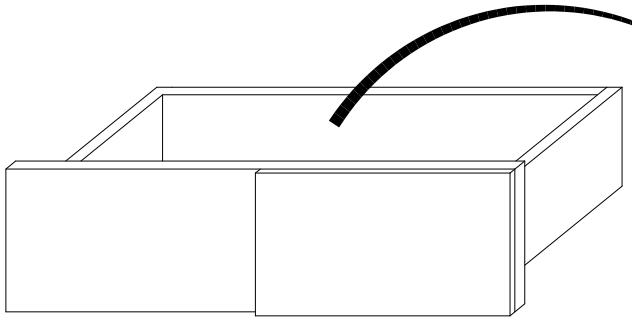

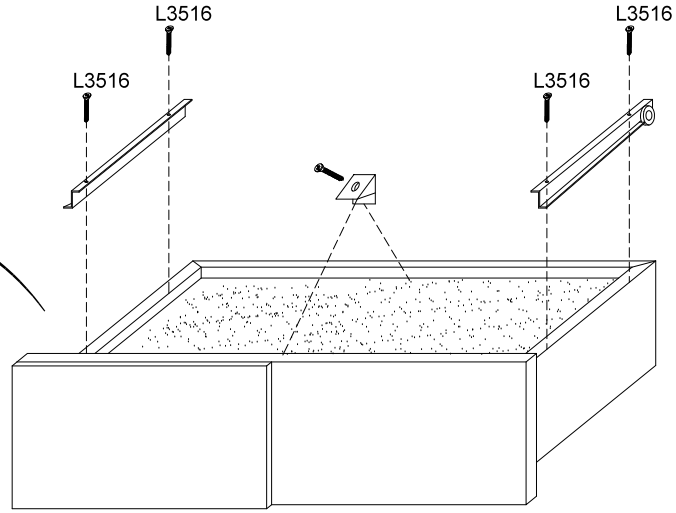
L3516
L3516
L3516
L3516

8

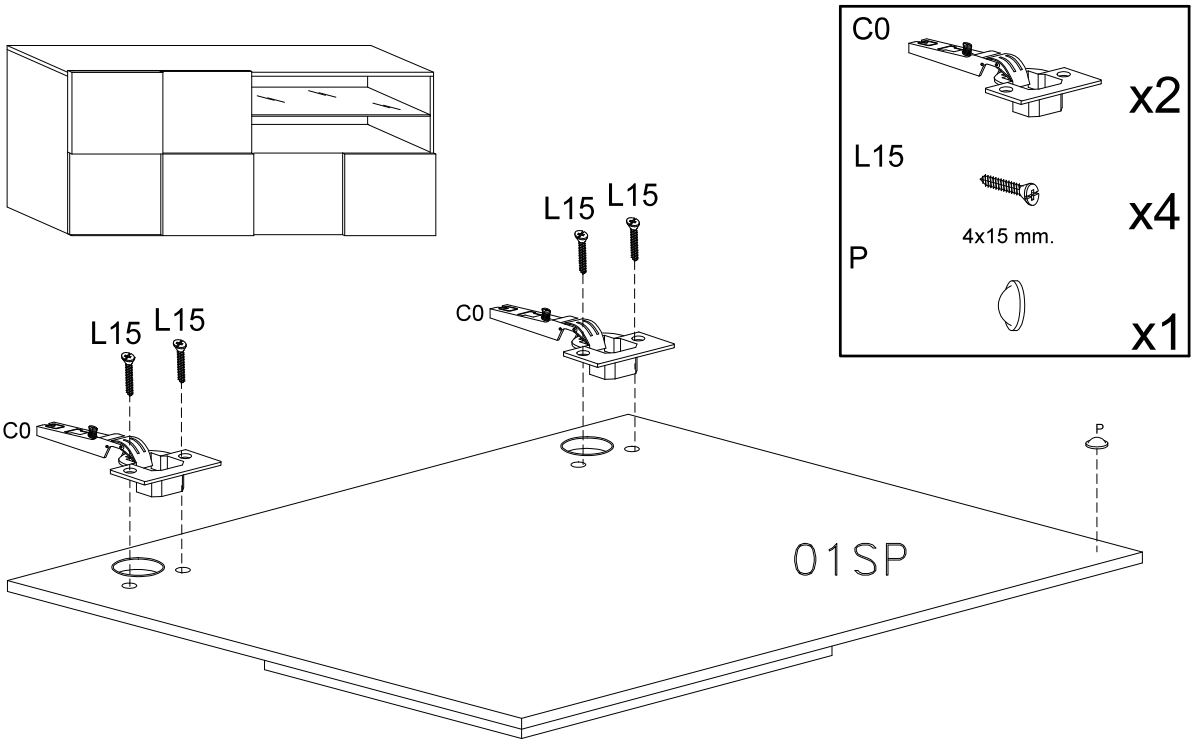

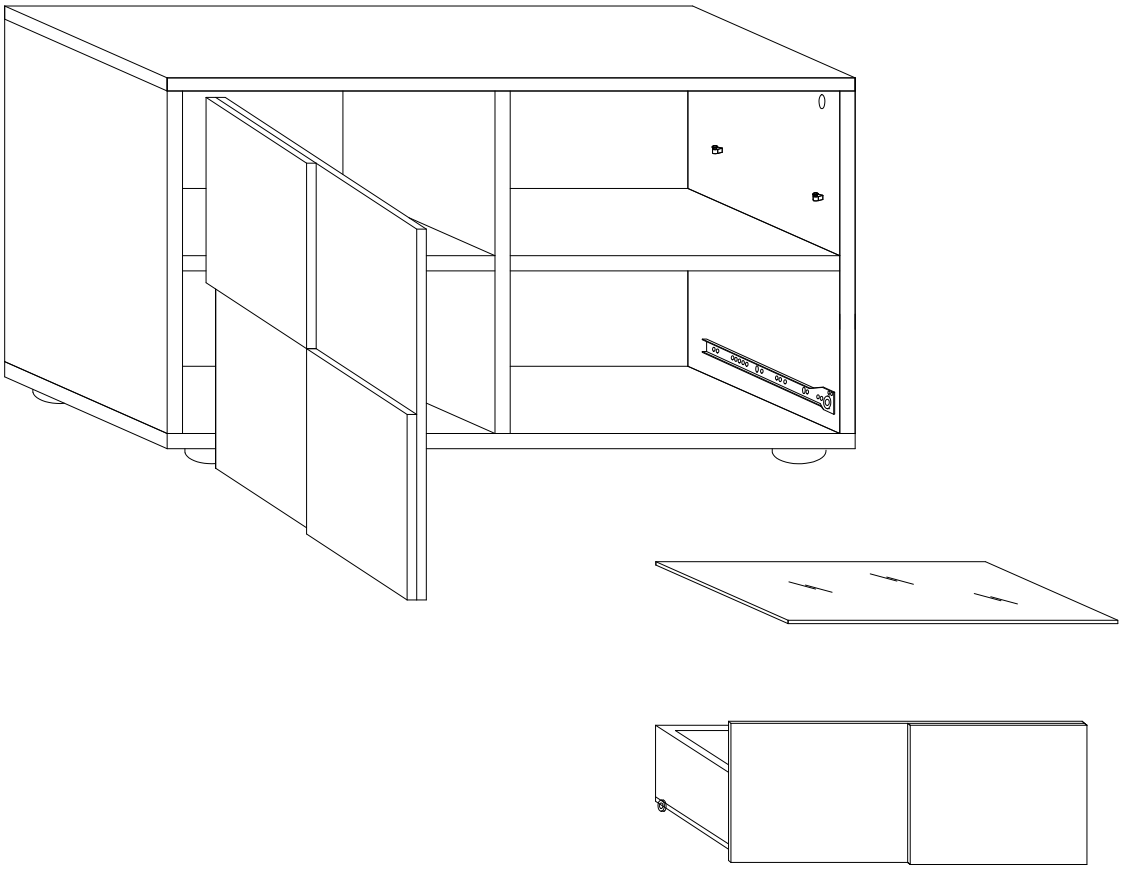

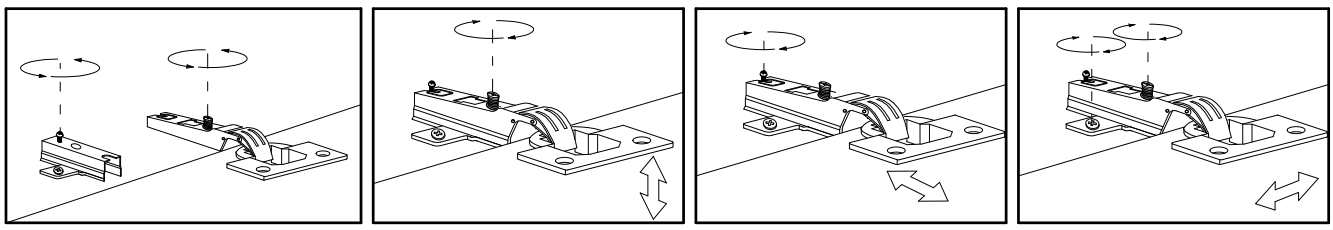
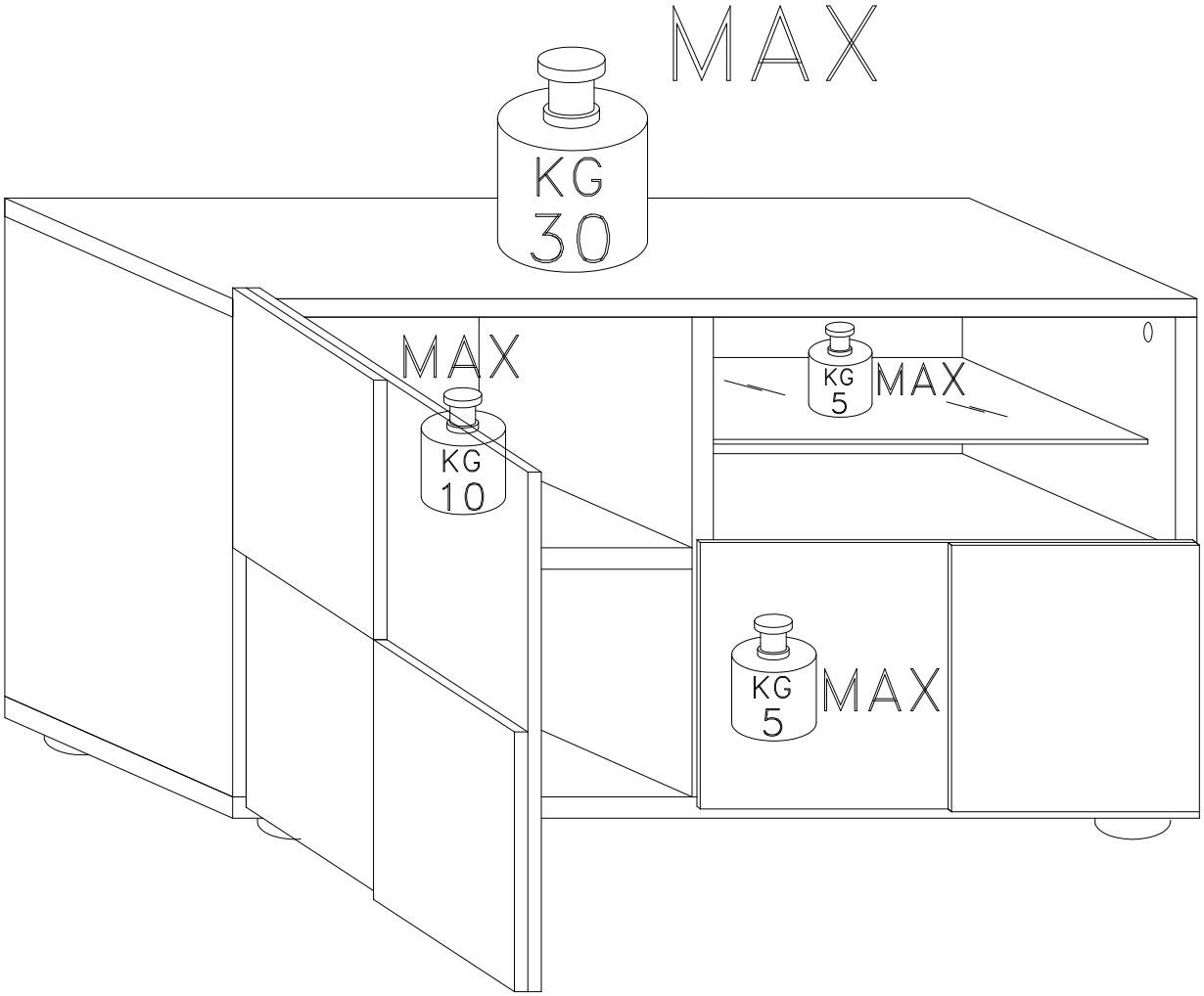
9